ZANUSSI PROFESSIONAL

Gamma cottura modulare EVO700 Cucina elettrica top 6 piastre

ARTICOLO N° _____

MODELLO N° _____

NOME _____

SIS # _____

AIA # _____



372019 (Z7ECEL6R00)	Cucina elettrica top 6 piastre tonde (2,6 kw cad.)

Descrizione

Articolo N° _____

Puo' essere installata su basi neutre e refrigerate, supporti a ponte o a sbalzo. N. 6 piastre elettriche in ghisa da 2,6 kw, sigillate ermeticamente al top in un unico pezzo. Pannelli esterni in acciaio inox con finitura Scotch Brite. Piano di lavoro in acciaio inox stampato in un unico pezzo (spessore 1,5 mm). Bordi laterali a taglio laser ad angolo retto per una perfetta giunzione con altre unità.

Caratteristiche e benefici

- L'unità può essere installata su basi neutre, supporti a ponte o a sbalzo.
- Le sei piastre di cottura in ghisa da 2.6 kW sono ermeticamente saldate al piano.
- La particolare forma delle manopole protegge dalle infiltrazioni di acqua.
- Protezione all'acqua IPX4.
- Adatto per installazioni da banco

Costruzione

- Pannellatura esterna in acciaio inox con finitura Scotch Brite
- Piano di lavoro in acciaio inox realizzato in un unico pezzo di 1,5 mm di spessore.
- I modelli hanno bordi laterali ad angolo retto per consentire giunture a livello tra le unità ed eliminare la possibilità di infiltrazioni.

Accessori opzionali

• Supporto per soluzione a ponte da 1200 mm	PNC 206139	❑
• Supporto per soluzione a ponte da 1400 mm	PNC 206140	❑
• Supporto per soluzione a ponte da 1600 mm	PNC 206141	❑
• Corrimano frontale da 1200 mm	PNC 206191	❑
• Corrimano frontale da 1600 mm	PNC 206192	❑
• Corrimano laterale destro e sinistro	PNC 206240	❑
• Colonnina acqua orientabile con bracci rotanti (tubi di estensione non inclusi)	PNC 206289	❑
• Tubi di estensione per installazione colonnina acqua orientabile su apparecchiature top e monoblocco	PNC 206291	❑
• Alzatina per camino per funzioni da 800 mm	PNC 206304	❑
• 2 pannelli per copertura laterale di funzioni top (altezza 250 mm, profondità 700 mm)	PNC 206320	❑
• Griglia per camino per funzioni da 400 mm	PNC 206400	❑

Approvazione: _____

Gamma cottura modulare EVO700 Cucina elettrica top 6 piastre

Fronte

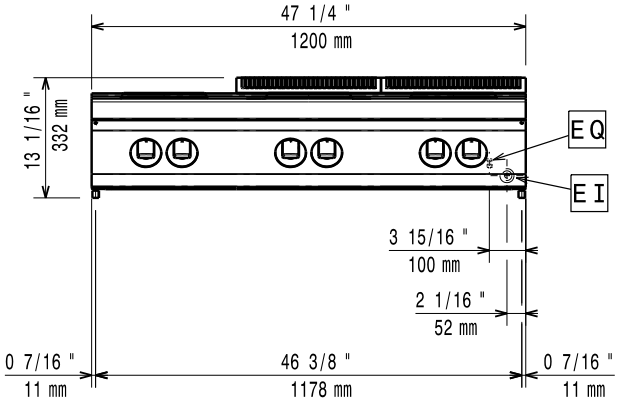

Lato

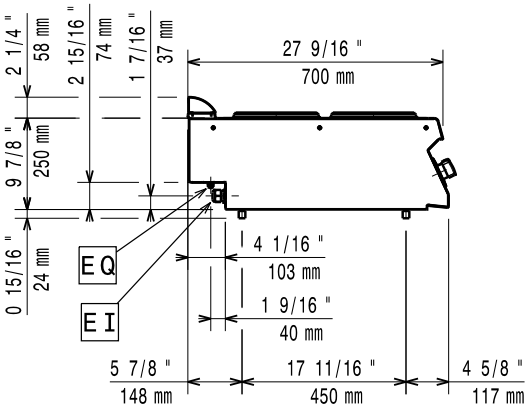

EI = Connessione elettrica
EQ = Vite Equipotenziale

Alto

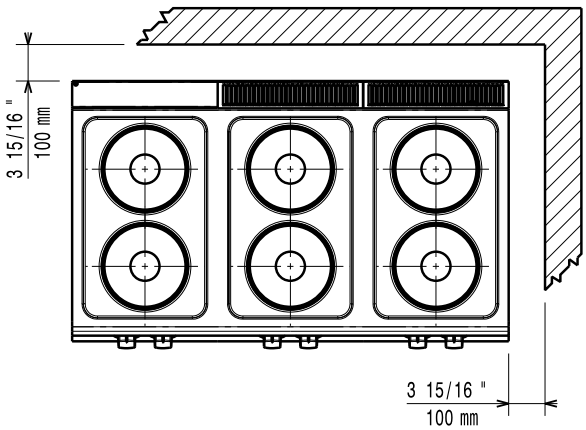

Elettrico

Tensione di alimentazione:	380-400 V/3 ph/50-60 Hz
Watt totali:	15.6 kW

Informazioni chiave

Se l'apparecchiatura viene montata vicino a apparecchi sensibili alla temperatura, uno spazio di sicurezza di circa 100 mm deve essere predisposto o prevista una qualche forma di isolamento termico.

Peso netto:	60 kg
Peso imballo:	55 kg
Altezza imballo:	540 mm
Larghezza imballo:	830 mm
Profondità imballo:	1300 mm
Volume imballo:	0.58 m³
Gruppo di certificazione:	EH76T
Potenza piastre frontali:	2.6 - 2.6 kW
Potenza piastre posteriori:	2.6 - 2.6 kW
Dimensioni piastre frontali:	Ø 230 Ø 230
Dimensioni piastre posteriori:	Ø 230 Ø 230

L'azienda si riserva il diritto di apportare modifiche ai prodotti senza preavviso

2026.11.19